

OVNI-R

Código artículo	**86.I037.2431.02**
Tipo de producto	**Indoor**
Categoría	**Industrial**
Familia	**OVNI**
Subfamilia	**OVNI-R**
Pictograms	CRI 80 · CE · Driver INCL. · On Off · 1-10V

Dimensions	
Product dimensions (mm)	**ø358*55mm**

Esquema

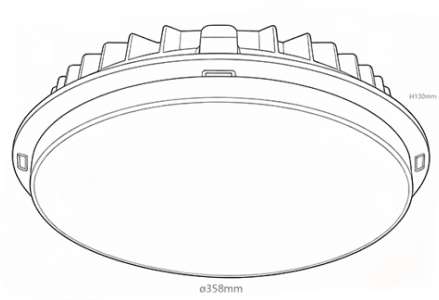

Producto	
Potencia real (W)	**200**
Flujo luminoso real (lm)	**20000**
Eficacia luminosa (lm/W)	**100**
Ángulo de apertura	**120**
IP	**65**
Electrical feeding	**120-277V**
U. G. R	**19**
Equipo	**ON-OFF**
Temperatura de color (K)	**4000**
IK	**09**